CARATTERISTICHE TECNICHE *(TECHNICAL FEATURES)*

Carrello doppio per profili scorrevoli c/cuscinetti registrabili
Portata max: 120Kg. per anta
(Doube roller for sliding windows with adjustable bearings - Max load: 120Kg. per sash)

	Dimensioni (mm)	
	L (LARGHEZZA)	**H** (ALTEZZA)
Art.: ***14003***	22,00	24,00

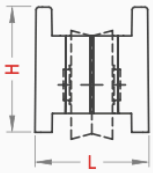

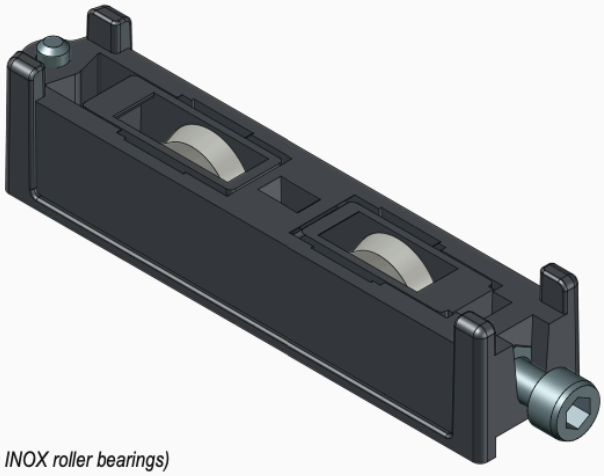

MATERIALI *(MATERIALS)*

Corpo e supporto ruote in nylon *(Case and wheels support in nylon)*
Ruote in nylon c/cuscinetti a rullini in acciaio INOX A2 *(Nylon wheels with INOX roller bearings)*
Perno, grano e dado M5 in acciaio INOX A2 *(Pivot, grain M5 and nut in INOX steel)*