CREMONESE MELINDA

(CREMONE MELINDA)

CARATTERISTICHE TECNICHE *(TECHNICAL FEATURES)*
CREMONESE ambidestra con rotazione del manico di 90°
e posizionamento a scatto in chiusura e in apertura interna o esterna
(Ambidextrous CREMONE whit 90° rotating handle and release setting for internal or external closing and opening)

Interasse fori *(Holes wheelbase)* **(mm): 104**

Art.: ***85***	*Versione **STANDARD***
Art.: ***85/L***	*Versione con **CURSORI LUNGHI** (Long sliders version)*
Art.: ***85/C***	*Versione con **CHIAVE** (Key version)*

FISSAGGIO INTERNO
(INTERNAL FIXING)

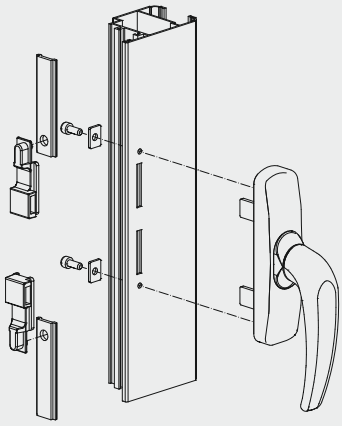

FISSAGGIO ESTERNO
(EXTERNAL FIXING)

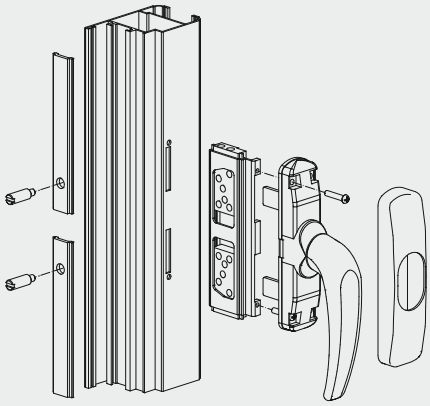

MATERIALI *(MATERIALS)*
Cassa, manico e coperchio in lega di alluminio pressofuso *(Case, handle and cover in die-casted aluminium)*
Rocchetto, cremagliere e cursori scorrevoli in lega di zama *(Pinion, raks and slidings parts in die-casted zamak)*

ACCESSORI IN DOTAZIONE *(SUPPLIED WITH)*
N°2 Viti *(Screws)* TCCE M5x10
N°2 Piastrine di rinforzo per il fissaggio sull'aletta dell'anta *(Reinforcement plates)*
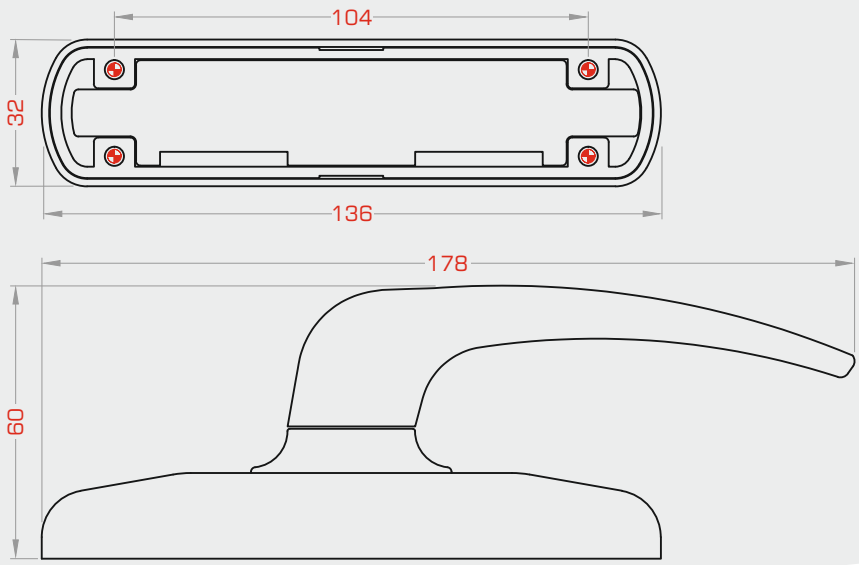
FINITURE *(FINISHES)*
Verniciatura secondo la gamma dei colori RAL
(Painted using RAL colour range)
Bronzo, Argento - Cromato Ottone, Acciaio
(Bronze, Silver - Chrome-plated Brass, Steel)