MARTELLINA VITTORIA

(MARTELLINA VITTORIA)

CARATTERISTICHE TECNICHE:
MARTELLINA di azionamento ambidestra per l'applicazione sui montanti dei serramenti.
Dotata di scatto per il posizionamento del manico a 90° e 180°
Montaggio mediante i Kit:

(TECHNICAL FEATURES):
(Ambidextrous driving MARTELLINA for application on jambs of frames. It has a snap-positioning for stopping the handle's rotation at 90° and 180°)
Fiking by kit:

Art.: ***919*** per anta a battente c/rotazione di 90° e 180° *(for hinged door - rotation at di 90° e 180°)*
Art.: ***920*** per anta ribalta c/rotazione di 180° *(for tilt&turn - rotation at 180°)*
Art.: ***921*** per anta a battente c/rotazione di 90° *(or hinged door - rotation at di 90°)*

Interasse fori *(wheelbase holes)* **(mm): 43**

Art.: ***86*** *Versione* ***STANDARD***

Art.: ***86V*** *Versione per* ***MICROVENTILAZIONE*** *(micro ventilation version)*

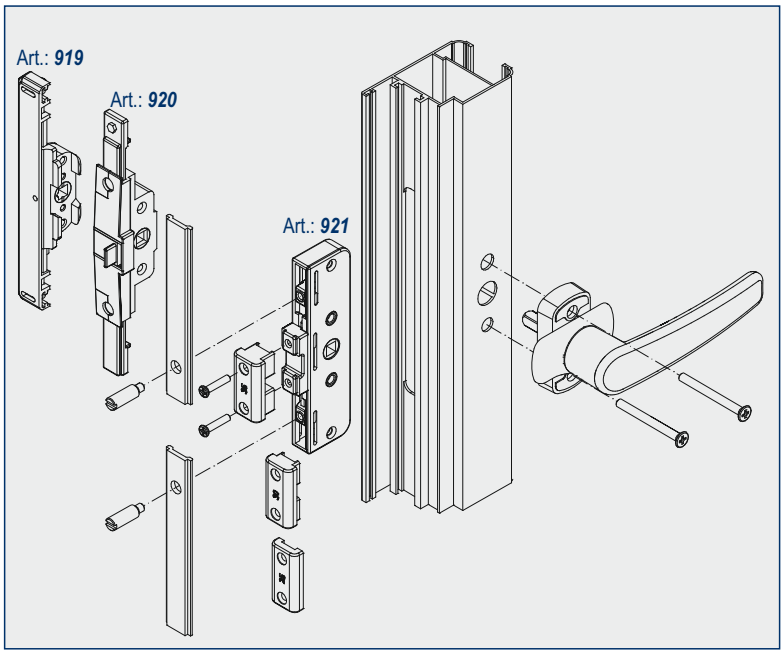

MATERIALI *(MATERIALS)*
Cassa, manico e coperchio in lega di alluminio pressofuso *(Case, handle and cover in die-casted aluminium)*
Rocchetto in lega di zama *(Pinion in die-casted zamak)*
Spessori aggiuntivi in nylon *(Nylon thicnesses)*

ACCESSORI IN DOTAZIONE:
N°2 Viti *(Screws)* M5x40
N°1 Perno quadro 7x7x85mm in acciaio zincato *(N°1 Galvanized steel pivot 7x7x85mm)*
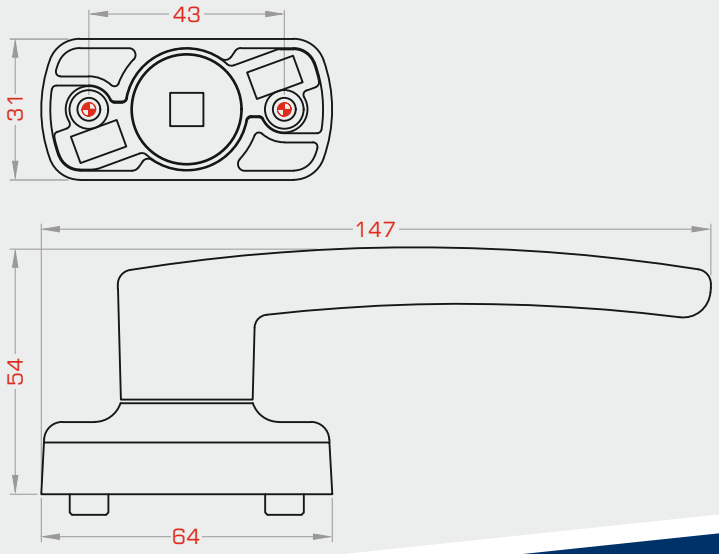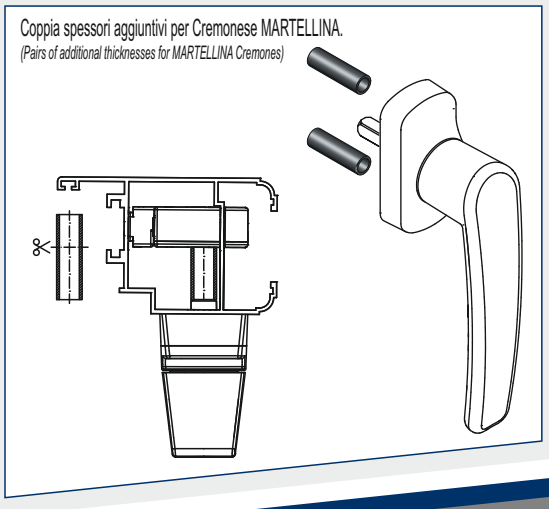
FINITURE *(FINISHES)*
Verniciatura secondo la gamma dei colori RAL
(Painted using RAL colour range)
Bronzo, Argento - Cromato Ottone, Acciaio
(Bronze, Silver - Chrome-plated Brass, Steel)